Fujitsu Accessory

モニターマウントキット（L）（FMV-MKTK）

取扱説明書

B6FY-5851-01

このたびは弊社のモニターマウントキット（以降、本製品）をご購入いただき、誠にありがとうございます。
お使いになる前に本書をご覧になり、設置接続をしてください。

梱包物を確認してください

お使いになる前に、次のものが梱包されていることをお確かめください。万一不備な点がございましたら、おそれいりますが、ご購入元にご連絡ください。

- □ マウントキット取り付け金具
- □ サイドカバー（×2）
- □ M2.5 ネジ （×4）
- □ M4 ネジ（×4）
- □ 取扱説明書（本書）
- □ スクリューノブ（黒色 ×1、白色 ×1）注
- □ スクリューノブ用エクステンドスクリュー（×1）
- □ スクリューノブ用パットラバー（×1）

注 ：ご購入時にエクステンドスクリューが取り付けられています。

お使いになる前に

安全にお使いいただくために

このマニュアルには、本製品を安全に正しくお使いいただくための重要な情報が記載されています。
本製品をお使いになる前に、このマニュアルを熟読してください。特に、「安全上のご注意」（→ P.2）をよくお読みになり、理解されたうえで本製品をお使いください。
また、このマニュアルは、本製品の使用中にいつでもご覧になれるよう大切に保管してください。

本製品は日本国内仕様であり、海外での保守サービスおよび技術サポートは行っておりません。

本製品には、" 外国為替及び外国貿易法 " に基づく特定貨物が含まれています。したがって、本製品を輸出する場合には、同法に基づく許可が必要となる場合があります。

マニュアルの表記

本文中の記号

本文中に記載されている記号には、次のような意味があります。

→	参照ページを示しています。

製品の呼び方

本文中の製品名称を、次のように略して表記しています。

製品名称	本文中の表記
モニターマウントキット（L）	本製品
ESPRIMO G シリーズ	パソコン

URL ／お問い合わせ先

本文中に記載されている URL、お問い合わせ先は 2023 年 4 月現在のものです。変更されている場合は、「お問い合わせ先」（→ P.4）をご覧になり、お問い合わせください。

商標および著作権

VESA は、Video Electronics Standards Association の登録商標です。
その他の各製品名は、各社の商標、または登録商標です。
その他の各製品は、各社の著作物です。
Copyright Fujitsu Limited 2023

警告表示について

このマニュアルでは、いろいろな絵表示を使っています。これは本製品を安全に正しくお使いいただき、あなたや他の人々に加えられるおそれのある危害や損害を、未然に防止するための目印となるものです。その表示と意味は次のようになっています。内容をよくご理解のうえ、お読みください。

⚠ 警告	この表示を無視して、誤った取り扱いをすると、人が死亡する可能性または重傷を負う可能性があることを示しています。
⚠ 注意	この表示を無視して、誤った取り扱いをすると、人が傷害を負う可能性があること、物的損害が発生する可能性があることを示しています。

また、危害や損害の内容がどのようなものかを示すために、上記の絵表示と同時に次の記号を使っています。

⚠	△で示した記号は、警告・注意をうながす内容であることを告げるものです。記号の中やその脇には、具体的な警告内容が示されています。
⃠	⃠で示した記号は、してはいけない行為（禁止行為）であることを告げるものです。記号の中やその脇には、具体的な禁止内容が示されています。
❗	●で示した記号は、必ず従っていただく内容であることを告げるものです。記号の中やその脇には、具体的な指示内容が示されています。

安全上のご注意

⚠ 警告

本製品を火中に投入、加熱、あるいは端子をショートさせないでください。
発煙・発火・破裂の原因になります。

本製品をお客様ご自身で改造しないでください。また、マニュアルなどで指示がある場合を除いて分解しないでください。
感電・火災の原因となります。
修理や点検などが必要な場合は、ご購入元にご連絡ください。

梱包に使用している袋類は、お子様の手が届く所に置かないでください。
口に入れたり、頭にかぶったりすると、窒息の原因となります。

取り外したカバー、キャップ、ネジなどの部品は、小さなお子様の手の届かない所に置いてください。
誤って飲み込むと窒息の原因となります。万一、飲み込んだ場合は、すぐに医師に相談してください。

本製品を強く押したり、ぶら下がったり、寄りかかったりしないでください。
本製品が落ちたり、ぶつかったりして、けがや故障の原因となります。また、アームやディスプレイがパソコン本体とぶつかり故障の原因となります。

振動している場所や傾いた所などの不安定な場所に取り付けないでください。
本製品が倒れたり、落下して、けがの原因となります。

清掃の際、清掃用スプレー（可燃性物質を含むもの）を使用しないでください。
故障の原因となります。

清掃するときに、塩化ベンザルコニウムを含む消毒薬を使用しないでください。また、製品を取り扱う前の手指消毒は、エタノール系の消毒薬を用いるものとし、塩化ベンザルコニウム成分を含む消毒薬は使用しないでください。手指消毒の後は、手指を十分に乾かしてください。消毒薬が手指に付着した状態では製品に触らないでください。
塩素が本製品を取り付けるパソコンの内部に混入し、接続端子部の腐食による感電、火災、故障の原因になります。

本製品や周辺機器のケーブル類の配線にご注意ください。
ケーブルに足を引っかけ転倒したり、本製品や周辺機器が落ちたり、倒れたりして、けがや故障の原因となります。また、お子様が容易にケーブルに触れないようにしてください。誤って首に巻きつけると窒息の原因となります。

可動部分で指をはさまないようにしてください。
けがの原因となります。

⚠ 注意

本製品を取り付けるディスプレイやパソコンを設置する場所付近に、次亜塩素酸ナトリウムや二酸化塩素成分を含む空間除菌薬の設置はお控えください。また、本製品や設置するエリアを消毒する場合には、次亜塩素酸ナトリウムや二酸化塩素成分を含む消毒薬は使用しないでください。
塩素がパソコンの内部に混入し、接続端子部の腐食による感電、火災、故障の原因になります。

本製品の上に重いものを置かないでください。
故障やけがの原因となることがあります。

本製品（付属品を含む）の廃棄については、マニュアルの説明に従ってください。
本製品は「廃棄物の処理及び清掃に関する法律」の規制を受けます。

本製品を取り付けるディスプレイやパソコンは、電源を入れた状態で持ち運んだり、衝撃や振動を与えたりしないでください。
故障の原因となります。

パソコンやディスプレイの取り付け、取り外しを行うときは、指をはさんだり、ぶつけたりしないように注意してください。
けがの原因となることがあります。

本製品にディスプレイやパソコン本体を取り付けたまま持ち運ばないでください。
けがの原因となることがあります。

周辺機器などの取り付け、取り外しを行うときは、指定された場所以外のネジは外さないでください。
指定された場所以外のネジを外すと、けがをするおそれがあります。また、故障の原因となることがあります。

指定のディスプレイやパソコン以外は、本製品に取り付けないでください。
本製品が落下して、けがの原因となることがあります。

設置する

本製品を使用してパソコンをディスプレイに設置する

■ 設置時の注意

□ 取り付けられるディスプレイ

本製品を使用して取り付けられる液晶ディスプレイは、富士通製品情報ページ内にある「システム構成図」（https://jp.fujitsu.com/platform/pc/product/catalog_syskou/）をご覧ください。

- ●本製品は、富士通製を除く液晶ディスプレイの搭載をサポートしていません。
- ●ディスプレイ背面の VESA 規格ネジ穴にディスプレイスタンドなどが取り付けられている場合は、本製品をご使用になれません。
- ●本製品を使用する場合は、パソコンのゴム足を取り付けないでください。

■ 設置例

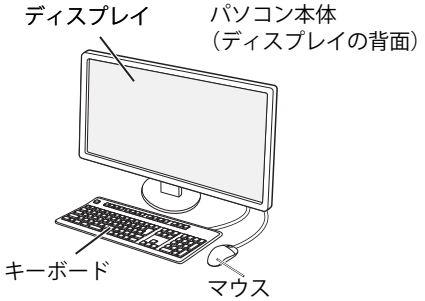

（周辺機器、ケーブル類は一部省略）

本製品を取り付ける

本製品に、パソコン本体と弊社指定のディスプレイを取り付けます。

1 パソコン本体にマウントキット取り付け金具を M2.5 ネジ（4ヶ所）で取り付けます。

ご利用状況に応じてパソコン本体の取り付け方向を変えることができます。

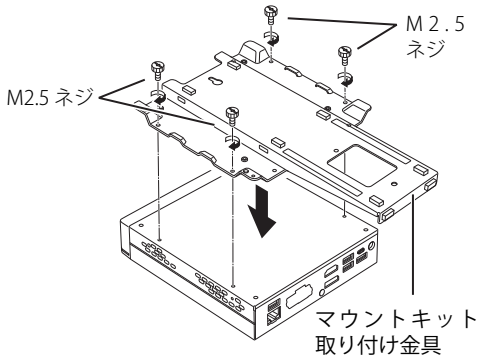

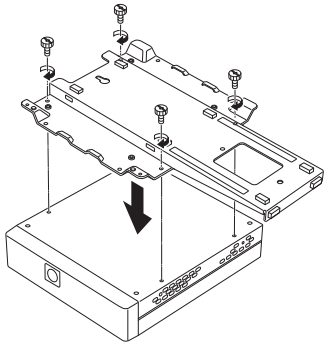

2 サイドカバーを取り付けます（2ヶ所）。

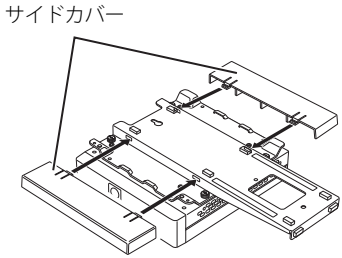

3 スクリューノブにパットラバー（すべり止めゴム）を取り付けます。

2 色（黒色、白色）のスクリューノブを用意しております。ディスプレイの筐体色に合わせて使い分けることができます。

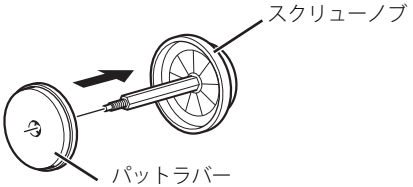

4 ディスプレイのスタンドに合わせて、エクステンドスクリューの取り外し、取り付けをします。

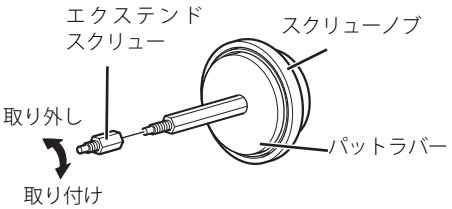

5 パソコン本体をディスプレイのスタンドにスクリューノブでネジ止めして取り付けます。

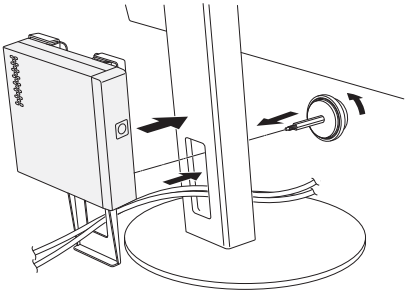

廃棄について

本製品の廃棄については、弊社ホームページ「ICT製品の処分・リサイクル方法」（https://www.fujitsu.com/jp/about/environment/recycleinfo/）をご覧ください。

仕様一覧

項目	仕様
品名	モニターマウントキット（L）
型名	FMV-MKTK
外形寸法	W246.3 ×D 142.1 ×H 16.2 mm （マウントキット取り付け金具のみ）
質量	約 0.24kg （マウントキット取り付け金具のみ）

お問い合わせ先

技術的なご質問・ご相談
ご購入元（販売会社、または弊社の担当営業・SE）にご相談ください。
個人のお客様など、ご相談先がご不明の場合は、次のホームページに記載されている窓口をご利用ください（運営：富士通クライアントコンピューティング株式会社）。 https://azby.fmworld.net/support/contact/madoguchi/ ・主に個人のお客様向けサービスとなりますので、サーバーや業務システム連携のご質問、トラブルシューティングのご相談につきましては、対応できない場合があります。あらかじめご了承ください。 ・窓口の受付時間は 9：00 ～ 17：00（土曜、日曜、祝日およびシステムメンテナンス日を除く）。 受け付け後に専門技術員からのコールバックとなります。

モニターマウントキット（L）（FMV-MKTK）取扱説明書

B6FY-5851-01-01

発 行 日　2023 年 4 月
発行責任　富士通株式会社

〒 105-7123 東京都港区東新橋 1-5-2 汐留シティセンター

●このマニュアルの内容は、改善のため事前連絡なしに変更することがあります。

●このマニュアルに記載されたデータの使用に起因する第三者の特許権およびその他の権利の侵害については、当社はその責を負いません。

●無断転載を禁じます。

●落丁、乱丁本は、お取り替えいたします。

このマニュアルはリサイクルに配慮して印刷されています。不要になった際は、回収・リサイクルにお出しください。